AUFBAUANLEITUNG/*NOTICE DE MONTAGE*

QUICKWALL

A MUST AGAINST DUST

QuickWall®
Swiss Design and Engineering

www.quick-wall.ch

1.

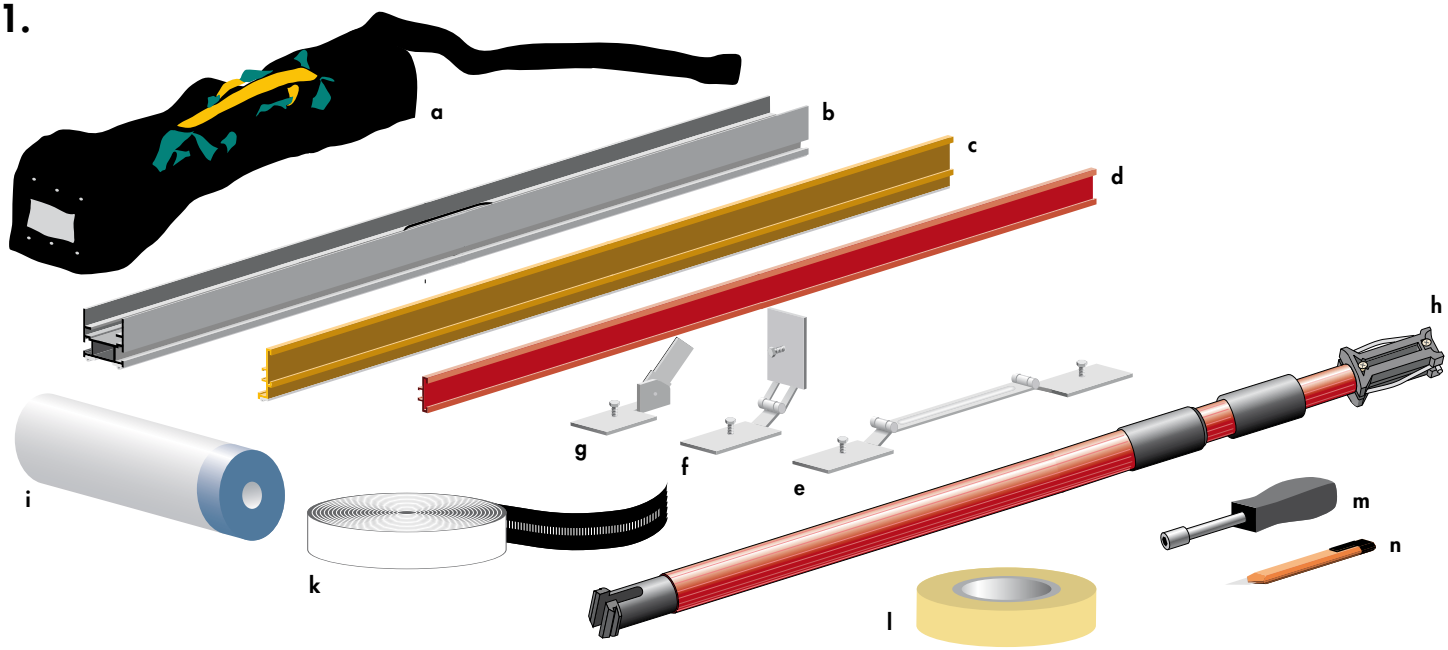

a 1 Tragtasche mit Verstärkungseinlagen und Aussentaschen
b 4 Grundprofile silber à 150cm
6 Grundprofile silber à 100cm
6 Grundprofile silber à 25cm
c 2 Verbindungsprofile sand à 150cm
2 Verbindungsprofile sand à 100cm
2 Verbindungsprofile sand à 50cm
d 2 Streben rot à 150cm
2 Streben rot à 75cm
e 4 Ecküberbrücker
f 4 Eckverbinder
g 8 Strebenaufnahmen
h 3 Stützstangen (Lägen je Stange 150cm bis 380cm)
i 1 Folie
k 2 Reissverschlüsse selbstklebend à je 250cm
l 1 Abdeckband
m 1 Schraubenzieher
n 1 Abbrechmesser 9mm

a *1 sac de transport à fond renforcé et poches extérieures*
b *4 profilés de base argent de 150cm*
6 profilés de base argent de 100cm
6 profilés de base argent de 25cm
c *2 profilés de liaison sable de 150cm*
2 profilés de liaison sable de 100cm
2 profilés de liaison sable de 50cm
d *2 barres de renfort rouges de 150cm*
2 barres de renfort rouges de 75cm
e *4 ponts de raccordement*
f *4 liaisons d'angle*
g *8 supports pour barre de renfort*
h *3 barres de soutien (longueur des barres variant entre 150cm et 380cm)*
i *1 film plastique*
k *2 fermetures à glissière autoadhésives de 250cm chacune*
l *1 ruban adhésif*
m *1 tournevis*
n *1 cutter 9mm*

2. Messen sie die Dimensionen, Länge und Höhe, ihrer Staubschleuse. Je nach Raumhöhe ergibt sich die mögliche Länge der Schleusen-Wand. Option auf Verlängerung.

2. *Prenez les dimensions (longueur et hauteur) de votre sas anti-poussière. La longueur possible de la paroi du sas est calculée à partir de la hauteur de la pièce (prolongement optionnel).*

Türschleuse / *Sas de porte*

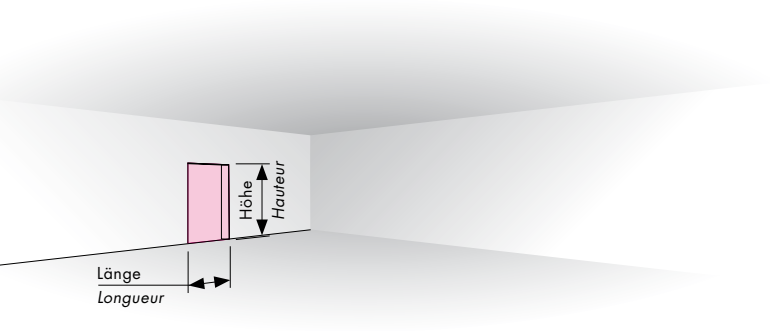

Eckschleuse / *Sas d'angle*

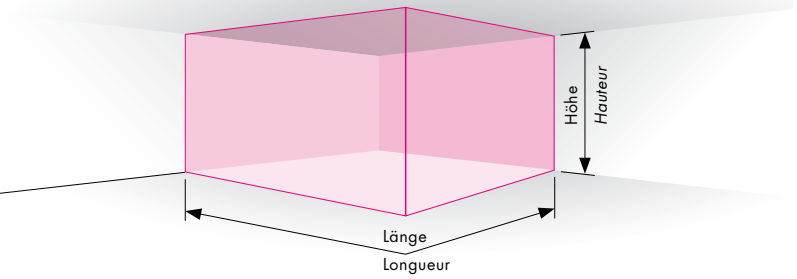

Gerade Schleuse / *Sas droit*

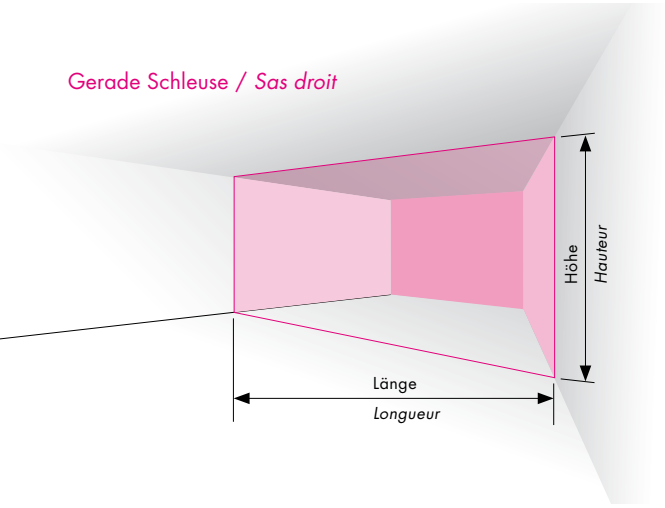

Beispiel Türtrennung
Exemple séparation de porte

kleinstmögliche Schleuse 50x100cm
Dimensions minimales du sas 50x100cm

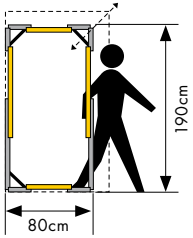

Beispiel Raumtrennung maximale Höhe
Exemple séparation de pièce hauteur maximale

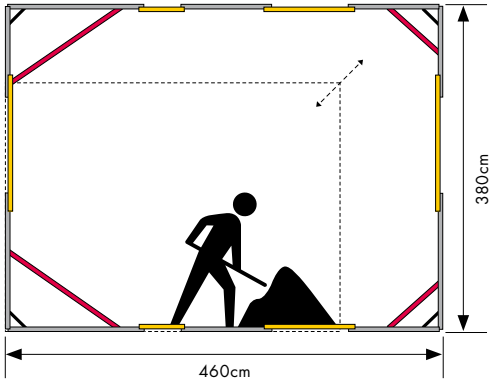

Beispiel Raumtrennung normale Raumhöhe
Exemple séparation de pièce hauteur de pièce normale

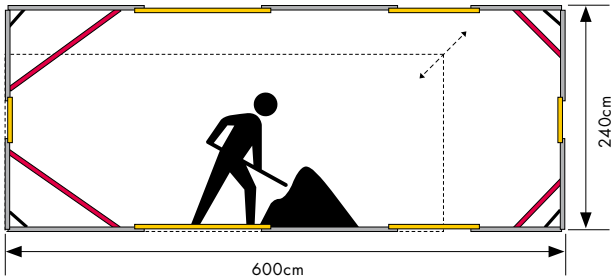

3. Montieren sie am Boden, wo die Schleuse zu stehen kommen soll, die Grund- und Verbindungsprofile abwechslungsweise, beginnend und endend mit einem Grundprofil, zu einem festen Gestänge zusammen, das von Wand zu Wand reicht. Wählen sie die Grund- und Verbindungsprofile für den Boden so aus, dass sie für das Gestänge an der Decke später genau dieselbe Zusammensetzung der Profile verwenden können.

Die Gummilippen passen sich porösen Untergründen an und garantieren somit die perfekte Abdichtung der Staubschleuse. (Siehe Vergrösserung)

3. *Assemblez alternativement au sol, au futur emplacement du sas, les profilés de base et de liaison en commençant et en terminant par un profilé de base, de sorte à obtenir un barre fixe allant d'un mur à l'autre. Choisissez les profilés de base et de liaison pour le sol de façon à pouvoir utiliser la même composition de profilés pour la barre assemblée supérieure.*

Les joints en caoutchouc s'adaptent aux surfaces poreuses et garantissent ainsi l'étanchéité parfaite du sas anti-poussière (voir agrandissement).

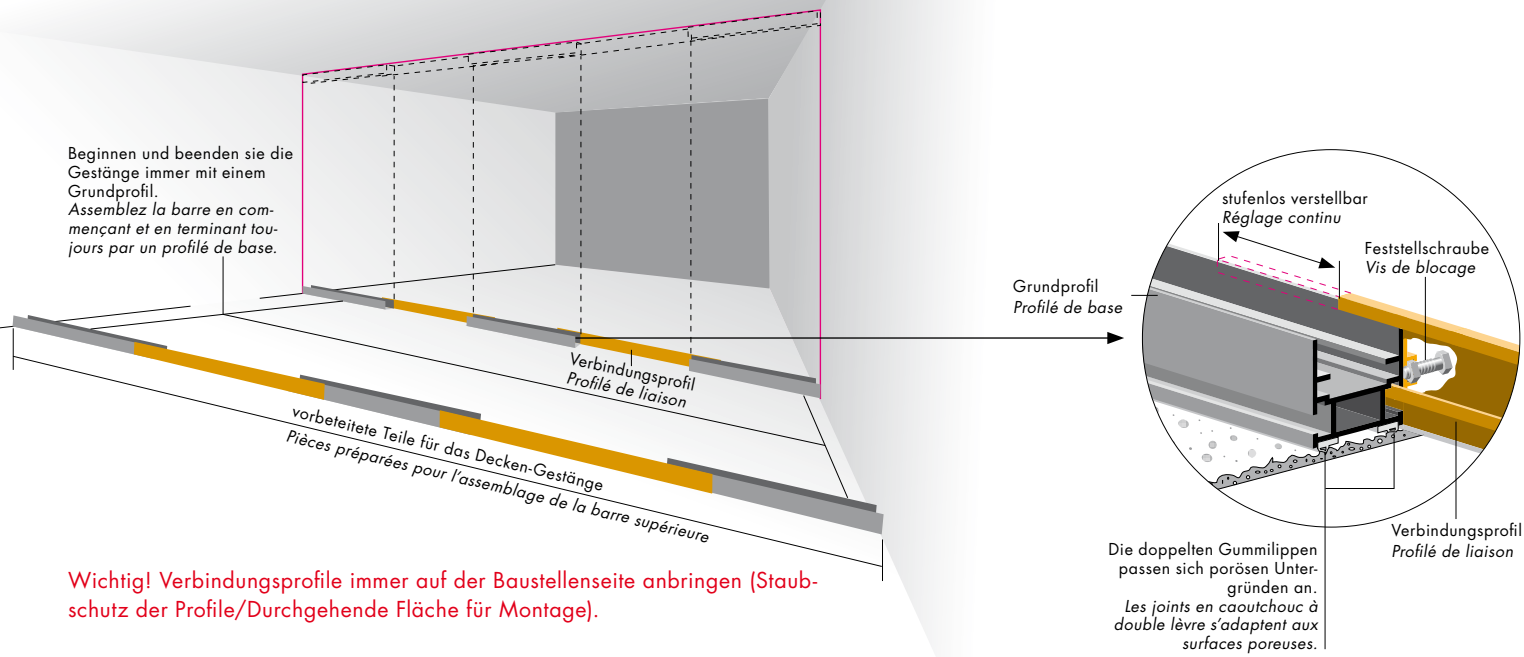

Wichtig! Verbindungsprofile immer auf der Baustellenseite anbringen (Staubschutz der Profile/Durchgehende Fläche für Montage).

Important! Les profilés de liaison doivent toujours être posés du côté chantier (protection anti-poussière des profilés/surface continue pour le montage).

4. Fügen sie jetzt das Gestänge für die beiden Wände, nach derselben Vorgehensweise wie bei dem Bodengestänge, zusammen. Wieder so, dass sie für die beiden Seiten genau dieselbe Kombination von Grund- und Verbindungsprofilen verwenden können. Verbinden Sie nun die beiden Wand-Gestänge und das Boden-Gestänge mittels Eckverbinder oder Ecküberbrücker (siehe Punkt 5) zu einer festen Einheit. Bauen sie die beiden Wand-Gestänge so zusammen, dass sie noch nicht bis zur Decke ausgezogen sind.

Achten sie darauf, dass sie eine Strebe mit zwei Stück Strebenaufnahmen griffbereit haben (die Befestigung der Streben wird unter Punkt 6 erklärt).

4. *Assemblez ensuite la barre pour les deux murs en procédant de la même manière que pour la barre inférieure. Veillez de nouveau à pouvoir utiliser la même combinaison de profilés de base et de liaison pour les deux côtés. Raccordez ensuite les deux barres assemblées latérales à la barre assemblée inférieure à l'aide du raccord d'angle ou du pont de raccordement (voir point 5). Assemblez les deux barres latérales de sorte qu'elles ne montent pas jusqu'au plafond.*

Veillez à garder à portée de main une barre de renfort avec deux supports pour barre de renfort (La fixation des barres de renfort est expliquée au point 6).

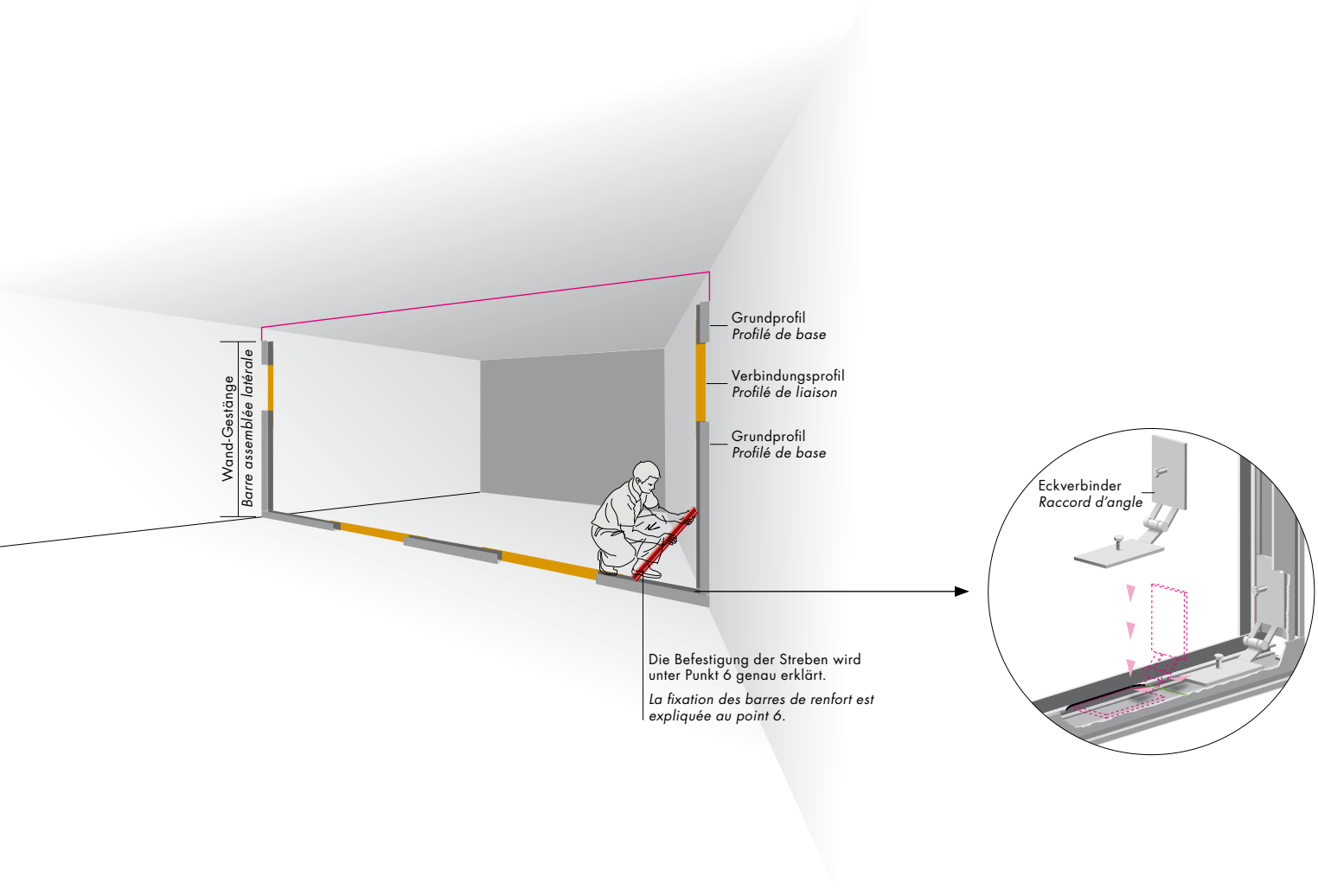

5. Bei vorhandenen Sockel- oder Zierprofilen werden Ecküberbrücker anstelle von Eckverbindern eingesetzt.

1. Befestigen sie nun den Ecküberbrücker am äusseren Grundprofil des Boden-Gestänges.
2. Führen sie dann das erste Grundprofil des Wand-Gestänges ein.
3. Die Montage der Ecküberbrücker an der Decke erfolgt auf die gleiche Weise wie am Boden.

5. *En présence de plinthes ou de profilé de finition, il faut utiliser des ponts de raccordement à la place des raccords d'angle.*

1. Pour cela, fixez les ponts de raccordement au profilé de base extérieur de la barre assemblée inférieure.
2. Ensuite, insérez le premier profilé de base de la barre assemblée latérale.
3. Le montage des ponts de raccordement au plafond s'effectue de la même manière qu'au sol.

1.

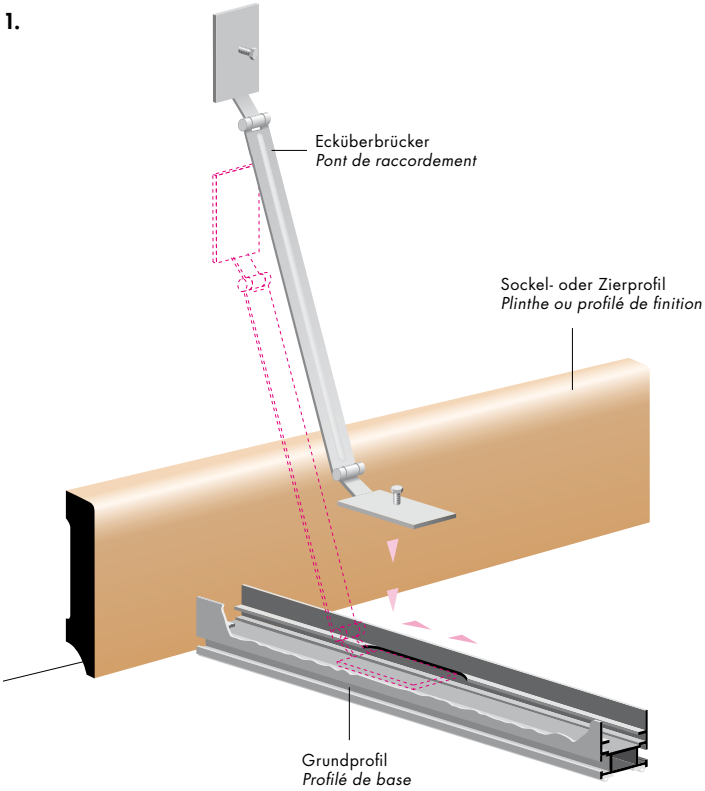

2.

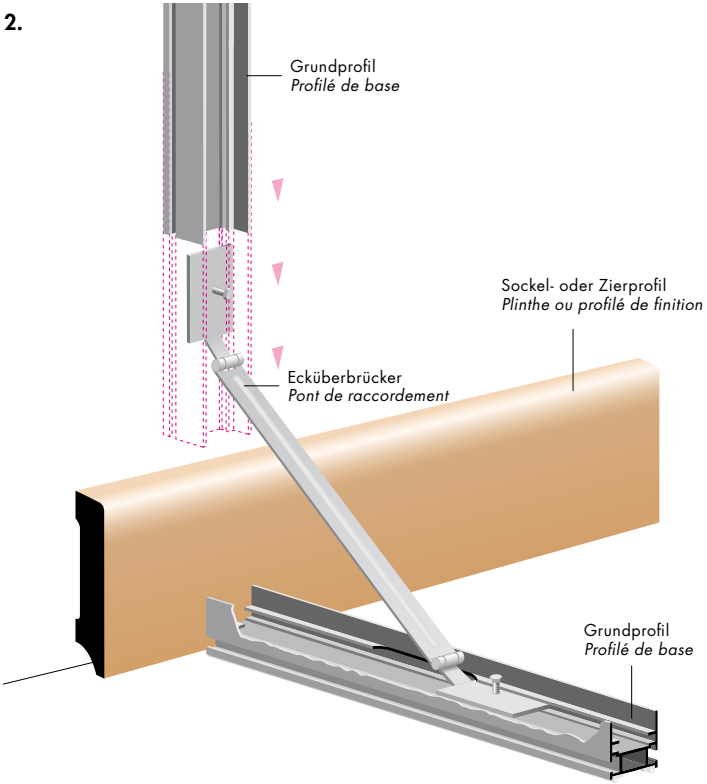

3.

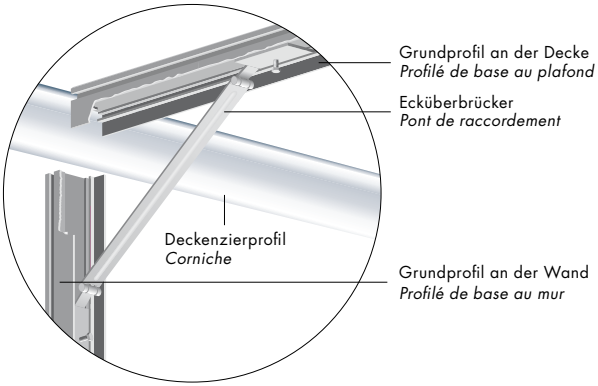

6. Mit den Streben bringen sie Druck auf das Wand-Gestänge.

1. Führen sie im Grundprofil des Boden-Gestänges und im Grundprofil des Wand-Gestänges je eine Strebenaufnahme ein.
2. Befestigen sie nun eine Strebe an den beiden Strebenaufnahmen.

Nun ist das Wand-Gestänge provisorisch befestigt.

6. *La pose des barres de renfort vous permet de supporter la charge de la barre assemblée latérale.*

1. Insérez un support de barre de renfort dans le profilé de base de la barre assemblée inférieure et dans le profilé de base de la barre assemblée latérale.
2. Fixez ensuite une barre de renfort sur les deux supports pour barre de renfort.

La barre assemblée latérale est alors provisoirement fixée.

1.

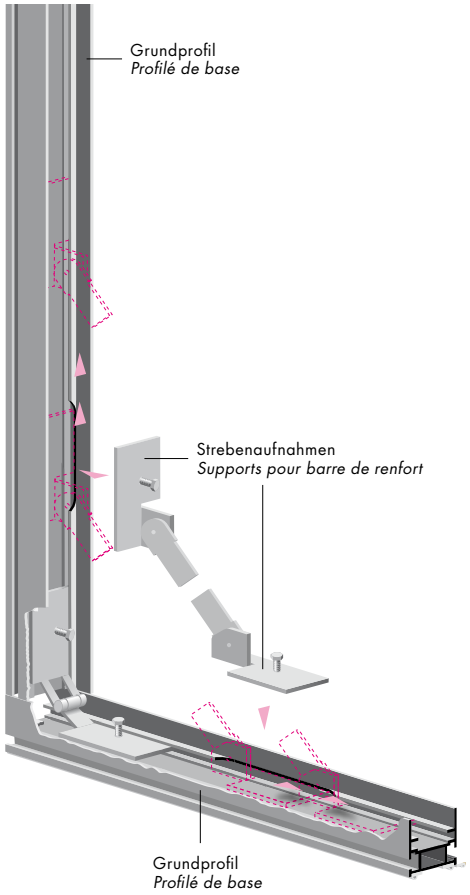

2.

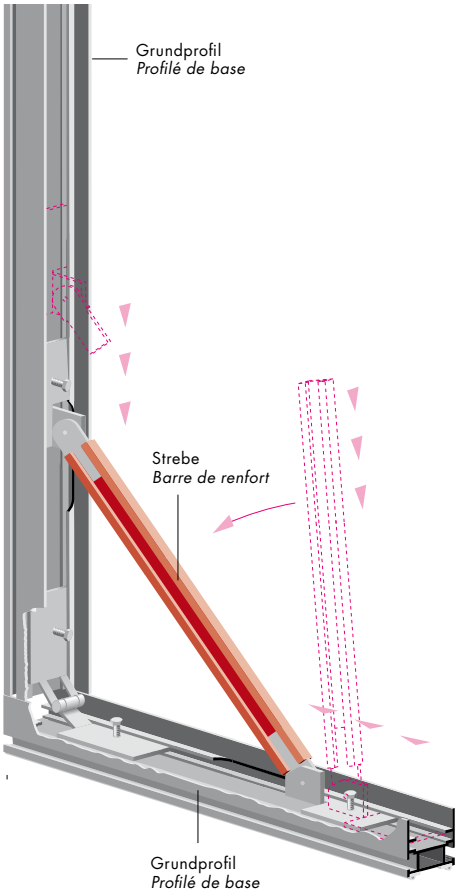

7. Bauen sie jetzt die Grund- und Verbindungsprofile für das Decken-Gestänge zusammen und positionieren sie dieses mit Hilfe der Stützstangen, spiegelbildlich, über dem Boden-Gestänge. Positionieren sie dazu den Federbügel am oberen Ende der Stützstange im Grundprofil des Decken-Gestänges. Die Stützstange anschliessend im gleichen Abstand (Abstand X) wie am Decken-Gestänge in das Boden-Gestänge drücken (sobald es klickt ist die Stützstange richtig im Boden-Gestänge befestigt). Mittels eingebauter Feder in der Stützstange bauen sie den Druck auf das Decken-Gestänge auf und fixieren mit dem Drehverschluss den Druck. Den Vorgang wiederholen, wenn noch weitere Abschnitte des Deckengestänges montiert werden müssen.

Die provisorisch befestigten Wand-Gestänge nun bis zur Decke ausziehen und mittels Eckverbinder oder Ecküberbrücker mit dem Decken-Gestänge verbinden (siehe Punkt 5).

7. *Assemblez ensuite les profilés de base et de liaison pour constituer la barre supérieure et positionnez-la à l'aide des barres de soutien, de manière symétrique, au-dessus de la barre inférieure. Positionnez pour cela l'étrier à ressort à l'extrémité supérieure de la barre de soutien dans le profilé de base de la barre assemblée supérieure. Ensuite, enfoncez la barre de soutien à la même distance du mur (écartement X) que sur la barre assemblée supérieure dans la barre assemblée inférieure (on entend un clic dès que la barre de soutien est bien fixée dans la barre assemblée inférieure). Un ressort intégré dans la barre de soutien permet d'exercer une pression sur la barre assemblée supérieure. Pour fixer la pression, tournez la fermeture rotative. Répétez cette procédure si vous devez ajouter d'autres profilés à la barre assemblée supérieure.*

La barre assemblée provisoirement le long du mur peut désormais être rehaussée jusqu'au plafond et raccordée au moyen de raccords d'angle ou de ponts de raccordement à la barre assemblée supérieure (voir point 5).

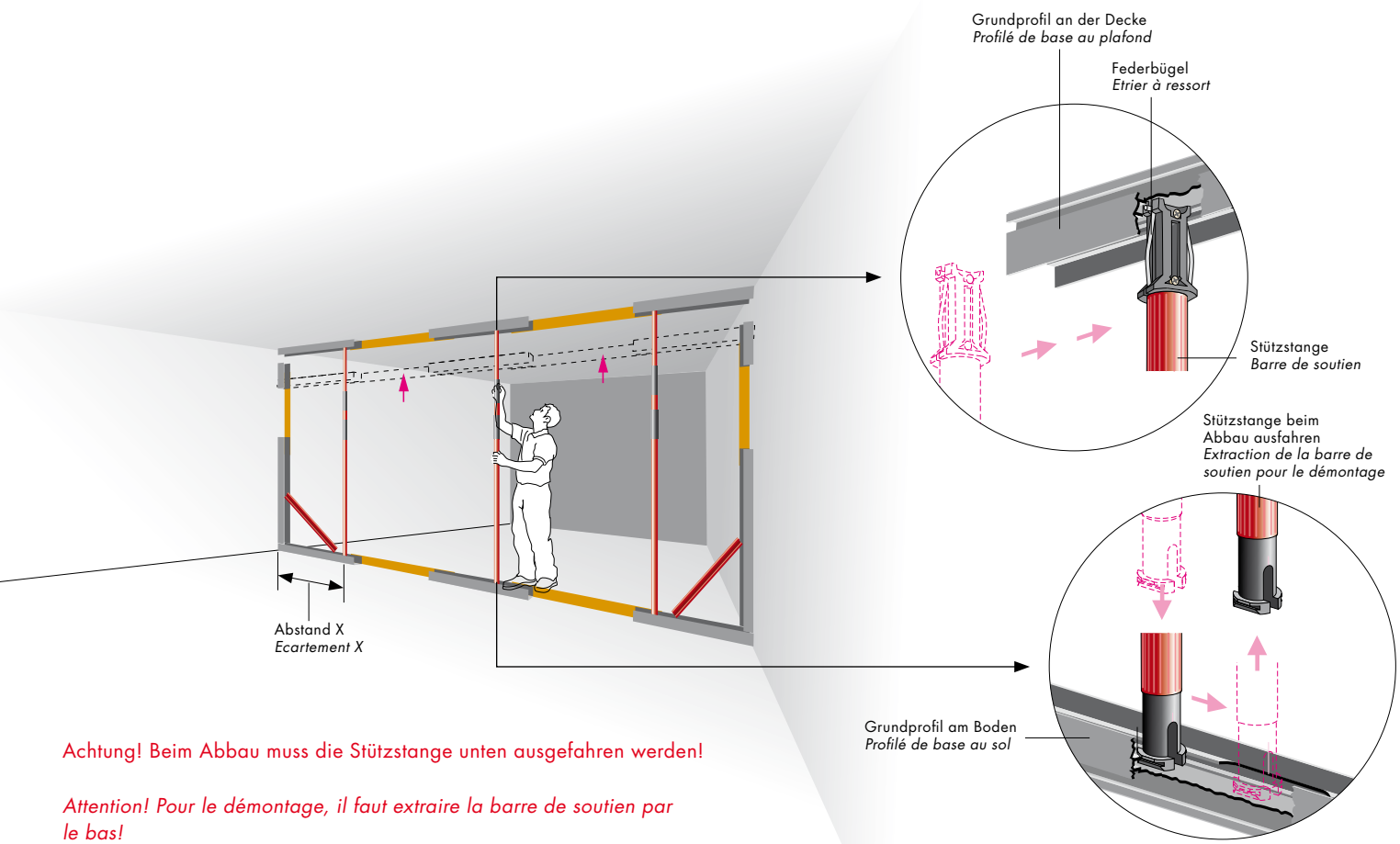

Achtung! Beim Abbau muss die Stützstange unten ausgefahren werden!

Attention! Pour le démontage, il faut extraire la barre de soutien par le bas!

8. Nun folgt das Anbringen der Folie auf der Baustellenseite am Decken-Gestänge der Staubschleuse. Die Folie von oben nach untern montiern.

1. Folie am Decken-Gestänge durchgehend fixieren (nicht verziehen).
2. Folie am Boden-Gestänge in der Mitte punktuell fixieren.
3. Folie an den Seiten-Gestänge ebenfalls punktuell fixieren.
4. Folie auf allen Seiten durchgehend aufkleben.
5. Folie zurückschneiden.

8. *Il s'agit ensuite de poser le film plastique sur le côté chantier du sas anti-poussière et de le coller sur la barre assemblée supérieure. Le film plastique doit être posé du haut vers le bas.*

1. Fixez le film plastique sur toute la longueur de la barre supérieure (veillez à bien tendre le film).
2. Fixez ponctuellement le film plastique au centre de la barre inférieure.
3. Fixez aussi ponctuellement le film plastique sur les barres latérales.
4. Collez ensuite le film plastique sur toute la longueur des barres latérales et inférieure.
5. Coupez le film plastique aux dimensions voulues.

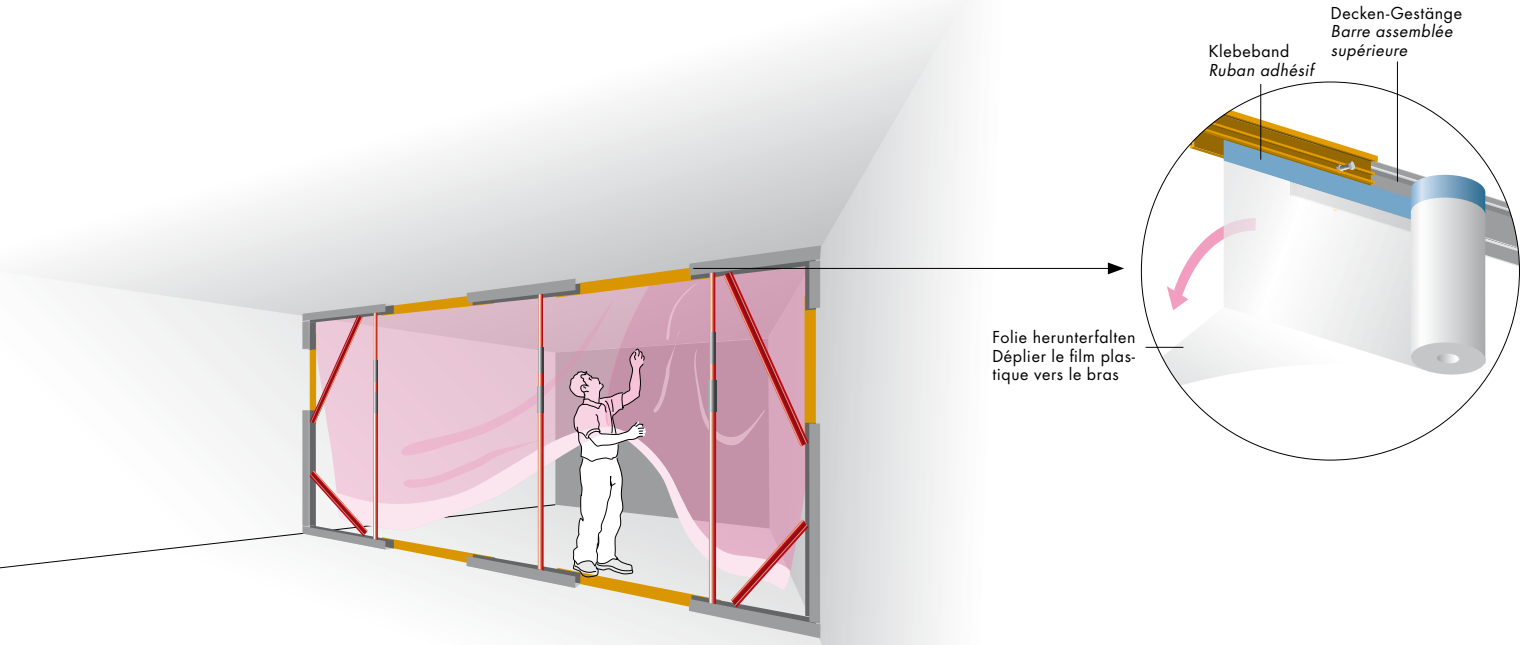

Wichtig! Folie nur auf Profile kleben (Schutz der Bausubstanz).

Important! Le film plastique ne doit être collé que sur les profilés (Protection des volumes bâtis).

9. Kleben sie den selbstklebenden Reissverschluss auf die Folie, wo sie einen Durchgang von und zum Arbeitsplatzbereich wünschen. Schneiden sie über dem Reissverschluss mit dem Cutter einen Folien-Streifen heraus und öffnen sie den Reissverschluss.

9. *Collez la fermeture à glissière autocollante sur le film plastique à l'endroit où vous souhaitez avoir un passage pour accéder au chantier. Au moyen du coupoir, découpez une bande de feuille au-dessus de la fermeture Eclair puis ouvrez la fermeture Eclair.*

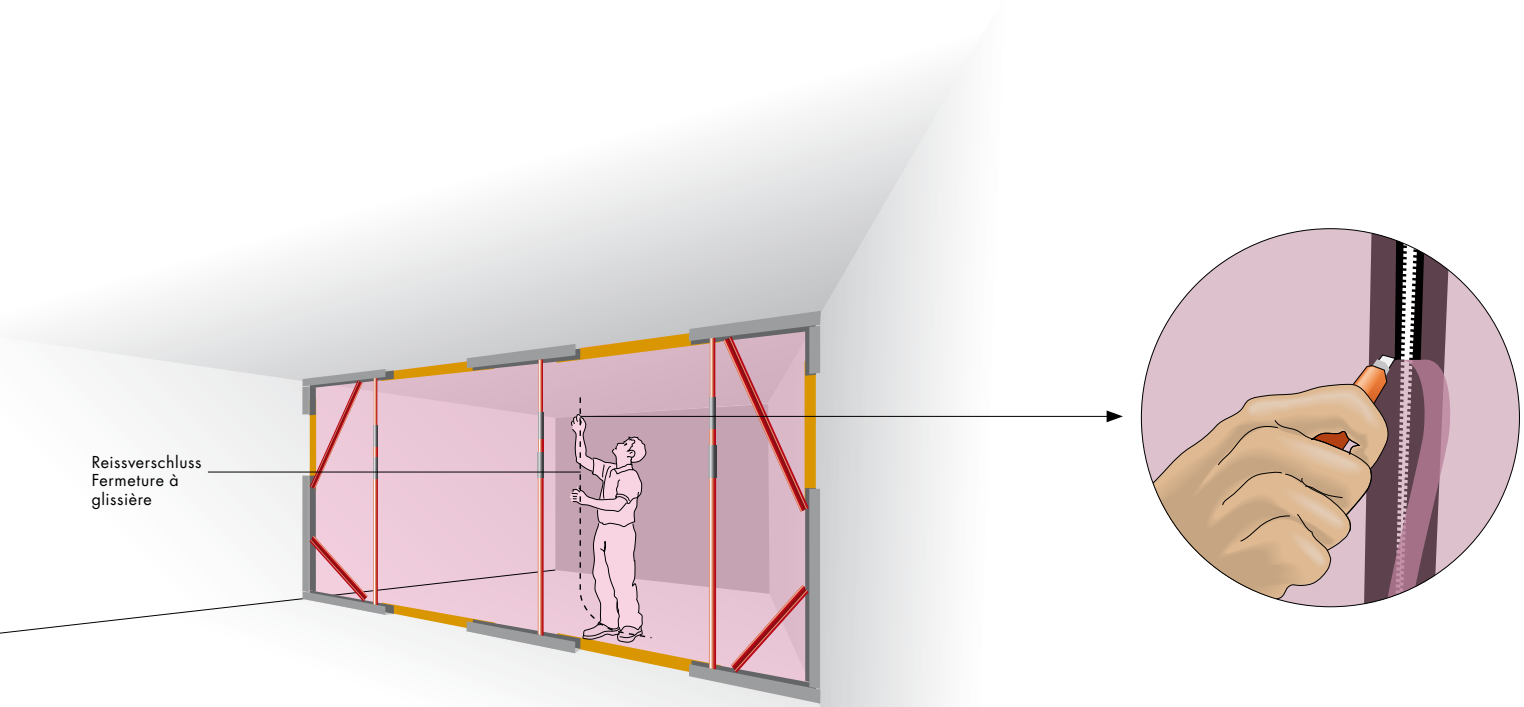

10. Der Abbau erfolgt in umgekehrter Reihenfolge des Aufbaus. Folie nach dem Gebrauch wegschmeissen.

Achtung, die Stützstangen ausfahren nicht ausknicken (siehe Punkt 7).

10. *Le démontage s'effectue dans l'ordre inverse du montage, tel que décrit ci-dessus. Le film plastique n'est pas réutilisable et doit être jeté à la poubelle après usage.*

Attention: Les barres de soutien ne doivent pas être courbées, mais extraites du support par le bas (voir point 7).

Winkel-Set

a 2 Grundprofile silber à 150cm
b 2 Verbindungsprofile sand à je 150cm
c 1 Stützstange (Länge 150cm bis 380cm)
d 6 Scharniere

Kit d'angle

a *2 profilés de base argent de 150cm*
b *2 profilés de liaison sable de 150cm chacun*
c *1 barre de soutien (longueur entre 150cm et 380cm)*
d *6 charnières*

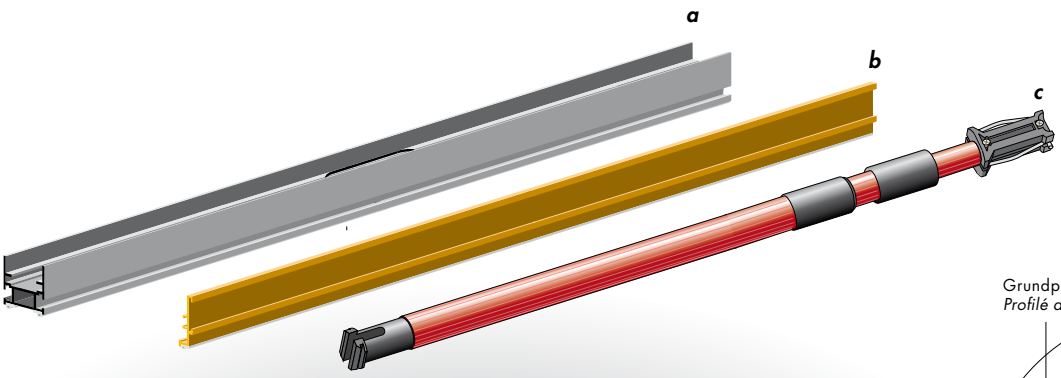

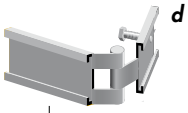

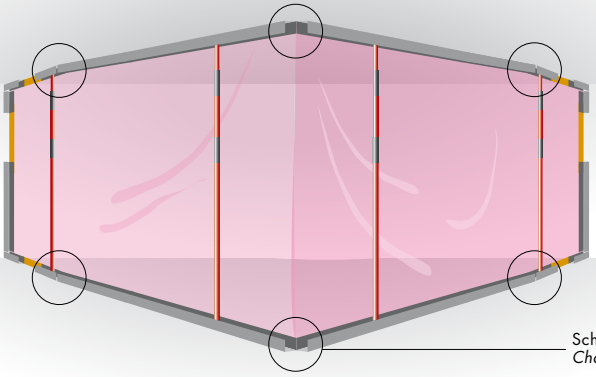

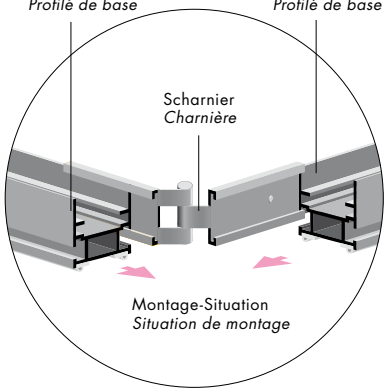

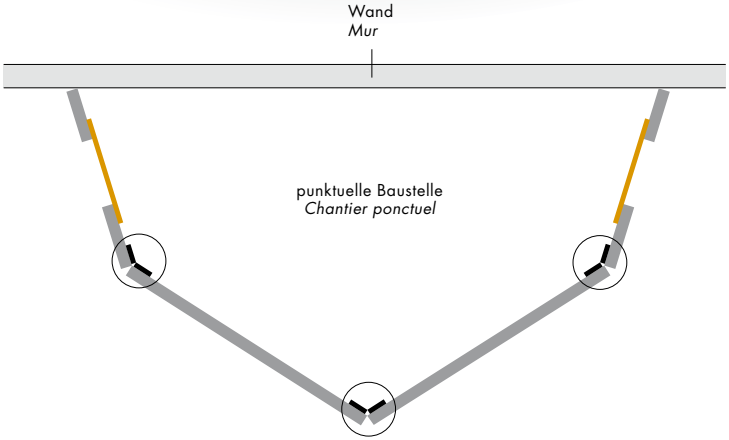

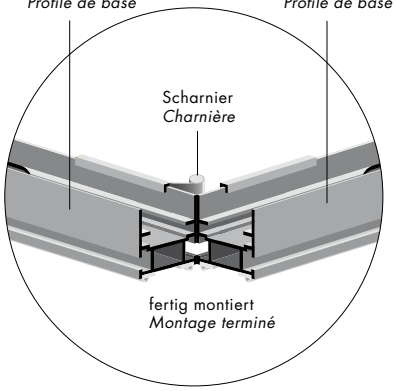

ERWEITERUNGSMÖGLICHKEIT POSSIBILITE D'EXTENSION

Verlängerungs-Set

a 2 Grundprofile silber à 150cm
b 2 Verbindungsprofile sand à je 150cm
c 1 Stützstange (Länge 150cm bis 380cm)

Kit de prolongement

a *2 profilés de base argent de 150cm*
b *2 profilés de liaison sable de 150cm chacun*
c *1 barre de soutien (longueur entre 150cm et 380cm)*

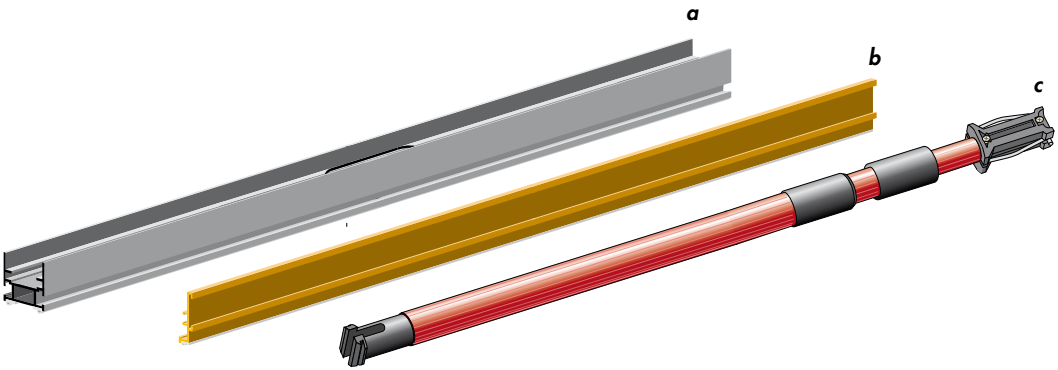

POSSIBILITE D'EXTENSION

ERWEITERUNGSMÖGLICHKEIT

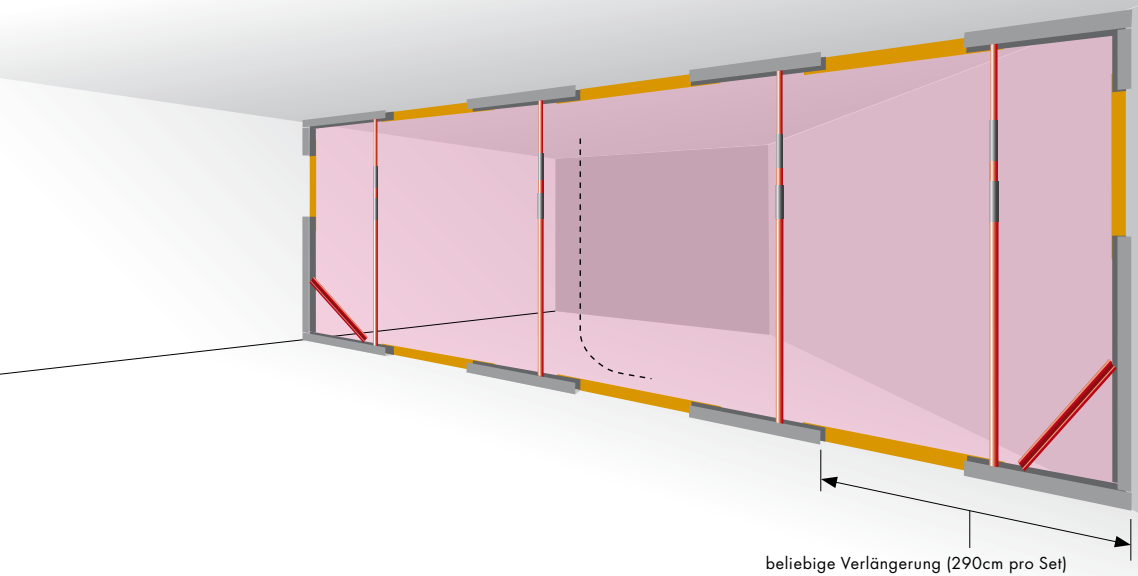

beliebige Verlängerung (290cm pro Set)
Possibilité de réaliser n'importe quel prolongement (290cm par kit)